SCHEDA TECNICA

BNS 180-11Z

- Custodia in plastica
- Adatto per il settore alimentare solo in combinazione con BP 15 SS
- Distanza di commutazione elevata
- Ø M 18 x 1
- Lunga durata
- Nessuna usura meccanica
- Non sensibile a spostamento laterale
- Non sensibile allo sporco

Dati

Dati per l'ordine

Codice	BNS 180-11Z
Codice articolo (codice d'ordine)	101120933

EAN (European Article Number)	4030661049359
Numero eCl@ss, versione 9.0	27-27-24-02
eCl@ss number, Version 11.0	27-27-24-02
ETIM number, version 6.0	EC002544
ETIM number, version 7.0	EC002544

Omologazioni - Prescrizioni

Certificazioni	TÜV BG cULus EAC

Dati generali

Nome del prodotto	BNS 180
Prescrizioni	IEC 60947-5-3 BG-GS-ET-14
condizioni di montaggio (meccanico)	quasi allineato
Materiale della custodia	materiale sintetico, termoplastica rinforzata con fibra di vetro

Peso lordo	50 g

Dati generali - Caratteristiche

Codifica	nessuno
quantità di contatti d'apertura	1
quantità di contatti di chiusura	1
quantità di contatti di sicurezza	2
Numero di conduttori elettrici	4

Osservazioni per la sicurezza

Norma, Prescrizioni	EN ISO 13849-1
Durata di utilizzo	20 Anno(i)

Osservazioni per la sicurezza - Uscite di sicurezza

B10d valore, contatti /contatto (NC/NO)	25.000.000 manovre

Dati meccanici

Elemento di azionamento	magnete
Distanza di commutazione azionatore	Magnete di azionamento BP 8, Sao: 10 mm Magnete di azionamento BP 15 SS, Sao: 20 mm Magnete di azionamento BP 10, Sao: 20 mm Magnete di azionamento BP 6, Sao: 10 mm Magnete di azionamento BP 8, Sar: 22 mm Magnete di azionamento BP 15 SS, Sar: 32 mm Magnete di azionamento BP 6, Sar: 22 mm Magnete di azionamento BP 10, Sar: 32 mm
Direzione del movimento	Frontale verso la superficie attiva

Connettore di collegamento	cavo
Lunghezza del cavo	1 m
Sezione conduttore	0,25 mm^2
Sezione conduttore	23 AWG
materiale della guaina del cavo	PVC

Dati meccanici - Dimensioni

filettatura metrica (ISO) del sensore	M18
lunghezza del sensore	36 mm

Condizioni ambientali

Grado di protezione	IP67
Temperatura ambiente, minima	-25 °C
Temperatura ambiente, massima	+70 °C
Temperatura di stoccaggio e trasporto, minima	-25 °C
Temperatura di stoccaggio e trasporto, massima	+70 °C
Resistenza alle vibrazioni secondo EN 60068-2-6	10…55 Hz, ampiezza 1 mm
resistenza a urti	30 g / 11 ms

Dati elettrici

tipo di tensione	AC (tensione alternata) DC (tensione continua)

Tensione di commutazione, massima	100 VAC
Tensione di commutazione, massima	100 VDC
Corrente di commutazione, massimo	0,25 A
Capacità di commutazione, massima	3 W
Frequenza di commutaz, massimo	5 Hz

Fornitura

Fornitura	Gli azionatori non sono compresi nella fornitura degli interruttori.

Accessori

Raccomandazione, (Azionatore)	BP 10 BP 8 BP 6 BP 15 SS
Raccomandazione dispositivo di sicurezza	SRB-E-301ST SRB-E-201LC

Nota (generale)	Rappresentazione dei simboli di contatti con dispositivo di sicurezza chiuso. Il sensore deve essere montato in modo che non sia possibile l'azionamento mediante un magnete (montaggio nascosto sec. EN 1088).

Campo, distanza di commutazione sicura "ON" S_{ao}	10 mm 20 mm
Distanza di commutazione sicura "OFF" S_{ar}	22 mm 32 mm

Codice prodotto

Codice:
BNS 180-(1)Z-(2)

(1)

11	1 contatto di chiusura (NO) / 1 contatto d'apertura (NC)
12	1 contatto di chiusura (NO) / 2 contatti d'apertura (NC)
02	2 contatti d'apertura (NC)

(2)

Immagini

Immagine del prodotto (foto singola per catalogo)

ID: kbns1f02
| 228,7 kB | .jpg | 130.881 x 409.575 mm - 371 x 1161 px - 72 dpi
| 88,8 kB | .png | 74.083 x 231.775 mm - 210 x 657 px - 72 dpi

Disegno quotato disp. di base

ID: 1bns1g02
| 31,2 kB | .cdr |
| 5,6 kB | .png | 74.083 x 51.506 mm - 210 x 146 px - 72 dpi
| 67,5 kB | .jpg | 352.778 x 245.886 mm - 1000 x 697 px - 72 dpi

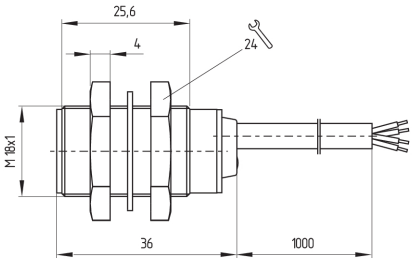

Schema contatti

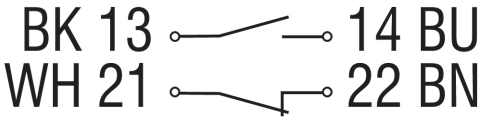

ID: k1o1sk19
| 53,4 kB | .jpg | 352.778 x 83.961 mm - 1000 x 238 px - 72 dpi

Diagramma curve caratteristiche

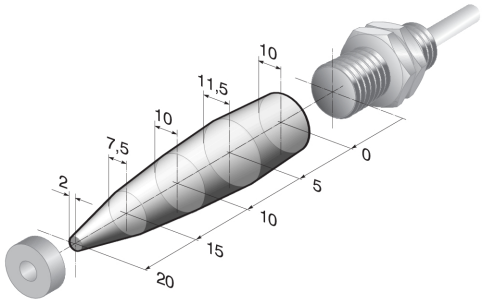

ID: kbns1a01
| 137,7 kB | .cdr |
| 17,5 kB | .png | 74.083 x 46.567 mm - 210 x 132 px - 72 dpi
| 135,8 kB | .jpg | 352.778 x 221.192 mm - 1000 x 627 px - 72 dpi

I dettagli e i dati qui riportati sono stati attentamente verificati. Le immagini possono differire dagli originali. Altri dati tecnici possono essere trovati nei manuali. Salvo modifiche tecniche o errori.
Generato il 05/07/2021, 06:26